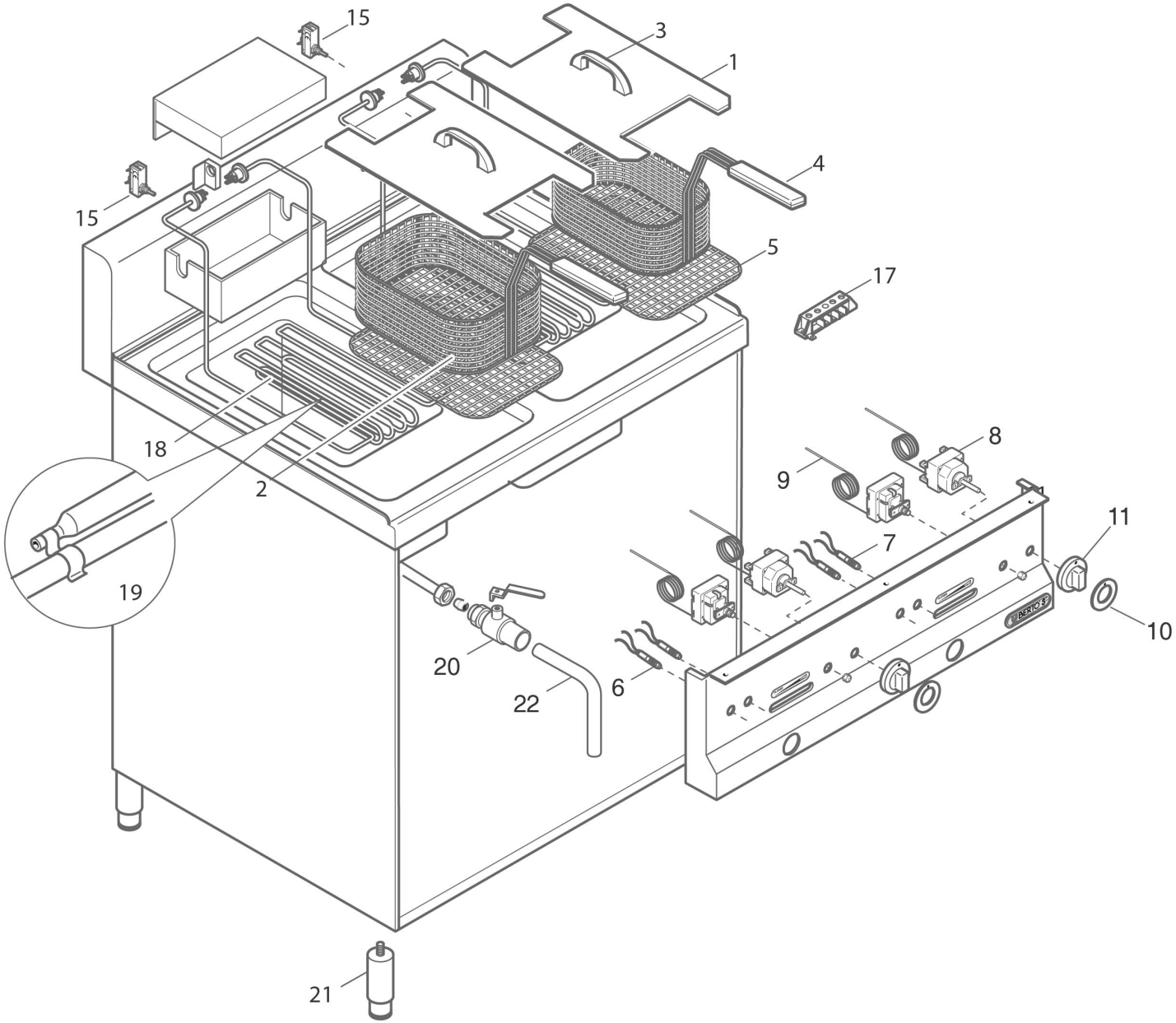
15
3
1
4
15
5
17
18
2
8
9
11
7
19
10
20
22
6
21

BERTO'S®
the best catering equipment

Modello: E6F8-3M

Pos.Item	Codice	N. pezzi	Descrizione
1	36805000	1	COPRICESTO E6F8-3/6
2	33614600	1	CESTO PER FRIGGITRICE 275X210Xh110mm
3	33606100	1	MANIGLIA COPRICESTO INTERASSE 90 mm-P
4	33502000	2	CESTO 1/2 PER FRIGGITRICE 255X95Xh110 mm
5	36932100	1	RETINA DI PROTEZIONE VASCA 223 x 315 mm - Modelli dal 09/2009
5	36932000	1	RETINA DI PROTEZIONE VASCA 215 x 310 mm - Modelli dal 01/1990 - fino al 09/2009
6	30168800	1	SPIA VERDE 230V Ø10 MM T150
7	30168500	1	SPIA ARANCIONE 230V Ø10 mm T150°
8	33065800	1	TERMOSTATO DI LAVORO MONOFASE (180° C)
9	33070100	1	TERMOSTATO DI SICUREZZA MONOFASE (230°C)
10	31953900	1	SERIGRAFIA PER MANOPOLA (0 - 195°)
11	35877200	1	MANOP. ROSSA PER PERNO 6X4.6 RAL3000-fp - Modelli dal 01/2007
11	35876200	1	MANOPOLA ROSSA PER PERNO 6X4.6 - Modelli dal 1/1990 - fino al 12/2006
15	33059400	1	MICROINTERRUTTORE BIPOLARE M10X0.75
17	30184200	2	MORSETTIERA A 6 POLI
18	36016300	1	RESISTENZA 2900 W PER E6F8 - Modelli dal 1/1990 - fino al 9/2009
18	36016400	1	RESISTENZA 2900 W - 230 V - Modelli dal 09/2009
19	33612200	2	MOLLETTA FISSABULBO FRIGGITRICI l=29 mm
20	32686300	1	RUBINETTO SCARICO A FARFALLA DA 3/4
21	24684200	4	PIEDINO 1 ½" h125/h175 CON PERNO-L
22	22698100	1	TUBO A GOMITO SCARICO OLIO/ACQUA
22	32773500	1	BACINELLA RACCOGLI OLIO 300 mm x 530 mm
23	32835300	1	7FBR FILTRO BAC. FRIG.GL/E7F10